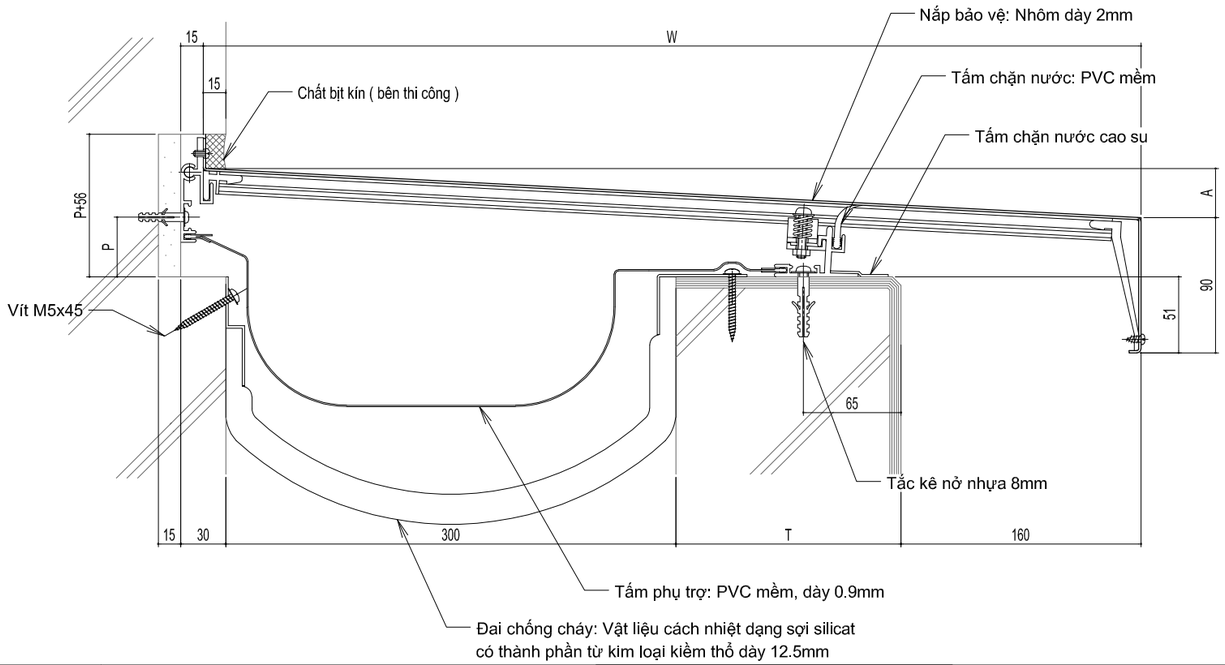

Ghi chú:
Chiều rộng phủ: W=T+475
A=Wxtan3° * Độ dốc lớp phủ 3°
Vị trí cố định phía tường: P=7+A
Khoảng cách khung đỡ khi chiều rộng W<595@500
Khoảng cách khung đỡ khi chiều rộng 595≤W@287.5

Trường hợp lựa chọn lắp đặt tấm che nước cấp 1

Nếu không thể tạo khe cắt trên tường ngoài, chúng tôi sẽ sản xuất tấm che nước cấp 1

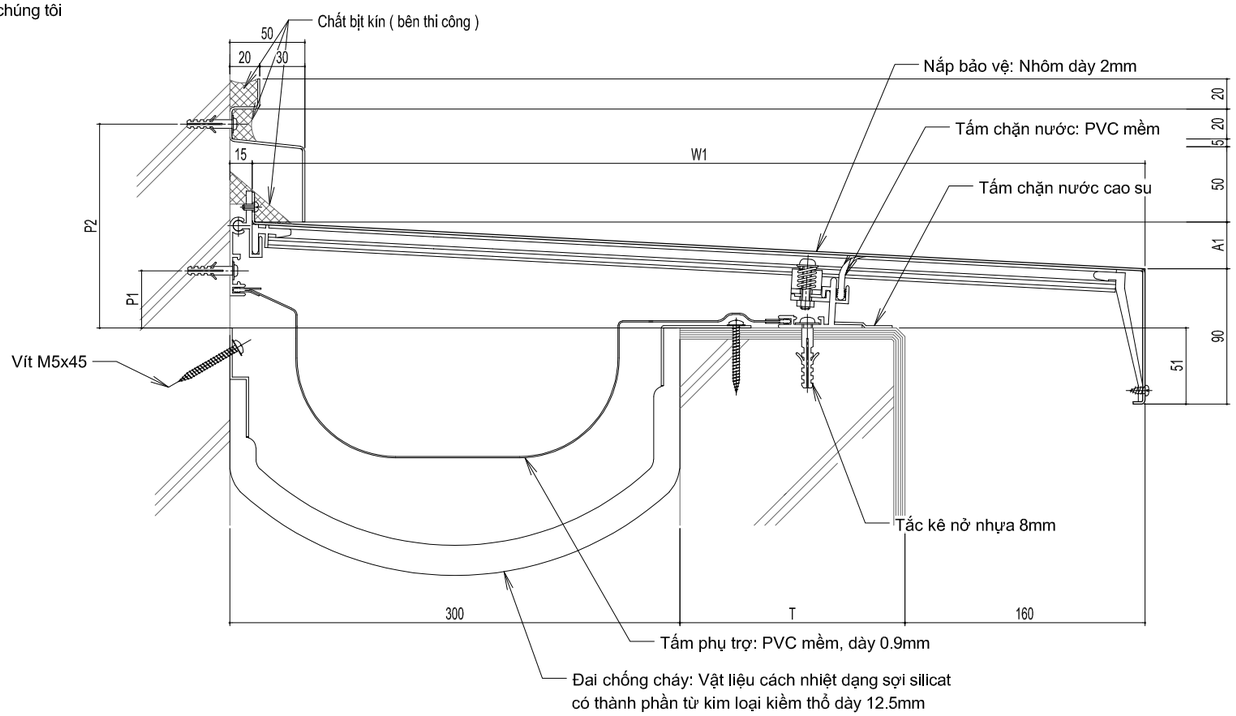

Ghi chú:
Chiều rộng phủ: W1=T+445
A1=W1xtan3° * Độ dốc lớp phủ 3°
Vị trí cố định phía tường: P1=5+A1
Vị trí cố định phía tường: P2=105+A1
Khoảng cách khung đỡ khi chiều rộng W1<595@500
Khoảng cách khung đỡ khi chiều rộng 595≤W1@287.5

Mã sản phẩm: AX12L-300G

訂 正 Revision	年月日/Date		年月日/Date		METAL MART 株式会社 メタルマート METAL MART VIET NAM CO.,LTD	設計監理/Design	承認/Approval	担当/Staff Cường	工事名/Project name METAL MART VIET NAM CO.,LTD	縮尺/Scale	図面No/Drawing No 01
						施 工/Construction	承認/Approval	作図/Designer Ninh	図面名/Drawing name AX12L－300G	日付/Date 00/00/2024	