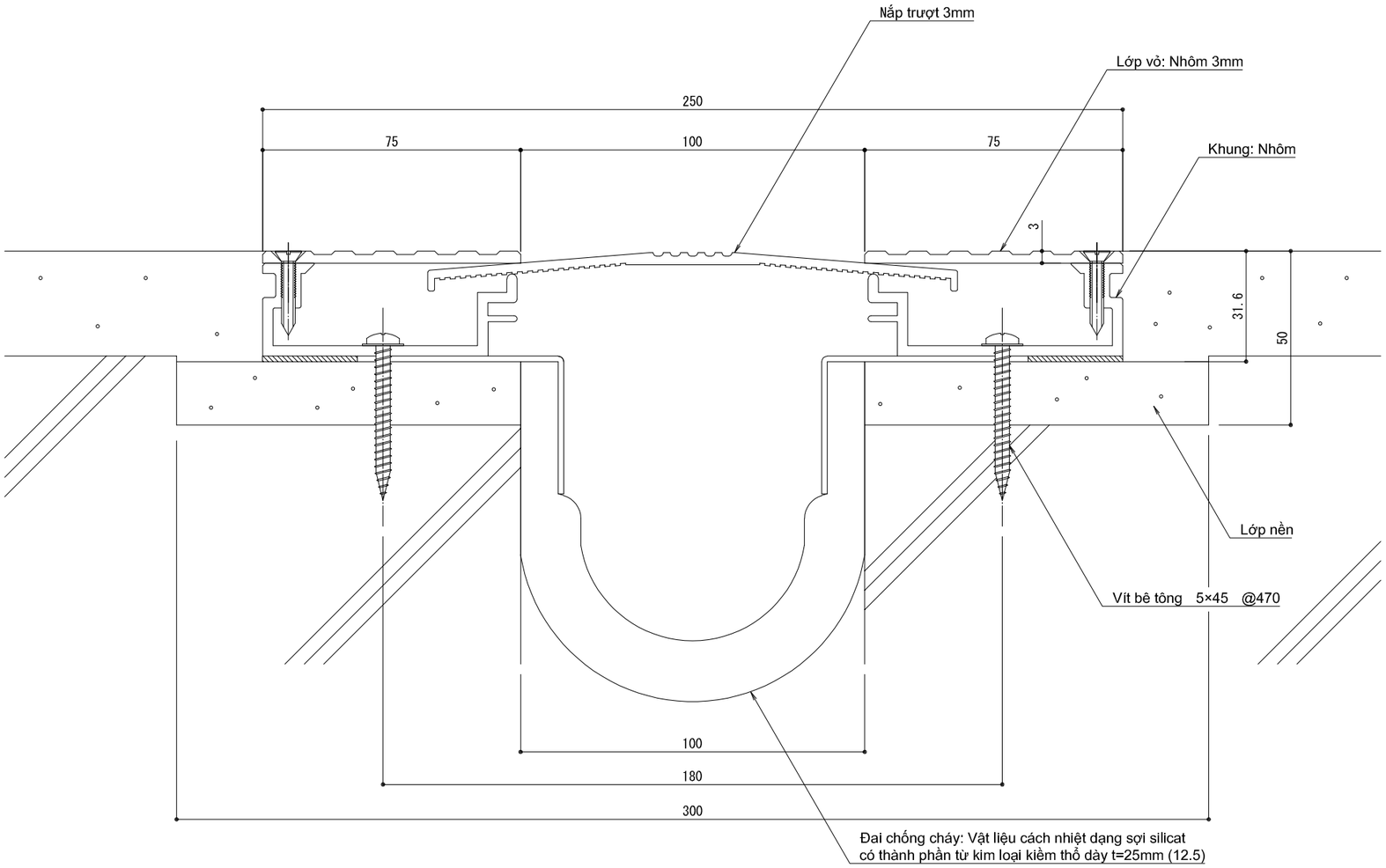

訂 正 Revision	年月日/Date		年月日/Date		METAL MART	株式会社 メタルマート METAL MART VIET NAM CO.,LTD	設計監理/Design	承認/Approval	担当/Staff Cường	工事名/Project name METAL MART VIET NAM CO.,LTD	縮尺/Scale	図面No/Drawing No 01
							施 工/Construction	承認/Approval	作図/Designer Ninh	図面名/Drawing name AX66(H/L)－100G	日付/Date 00/00/2024	