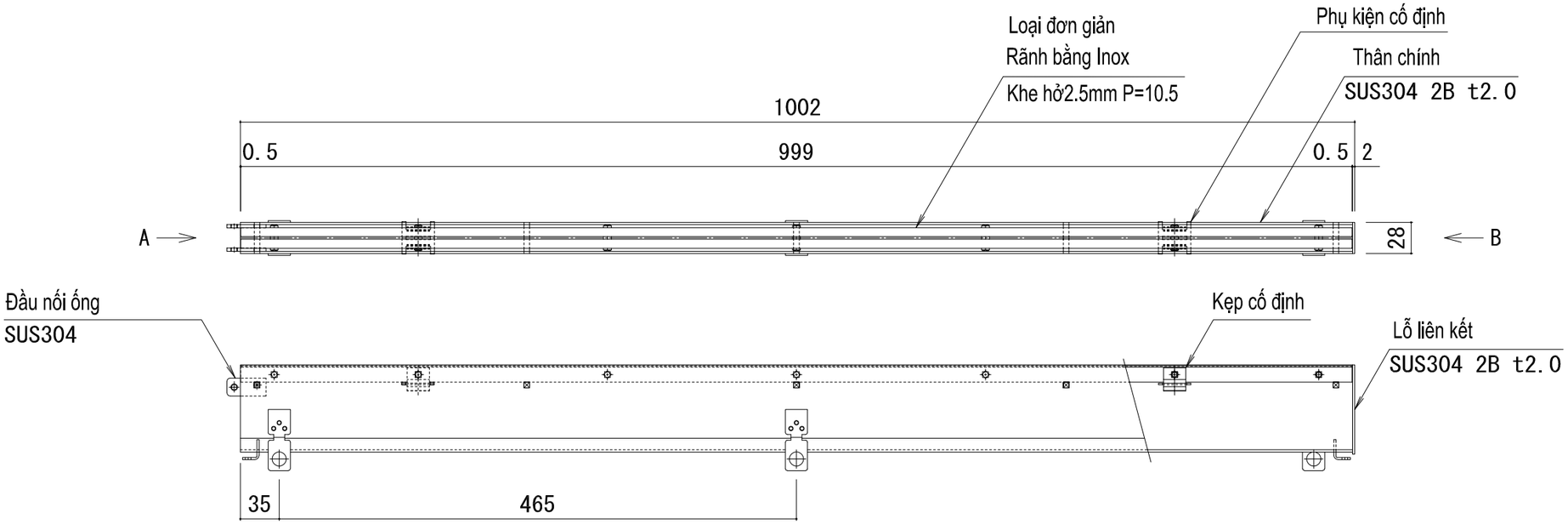

Bản vẽ chi tiết S＝1：5

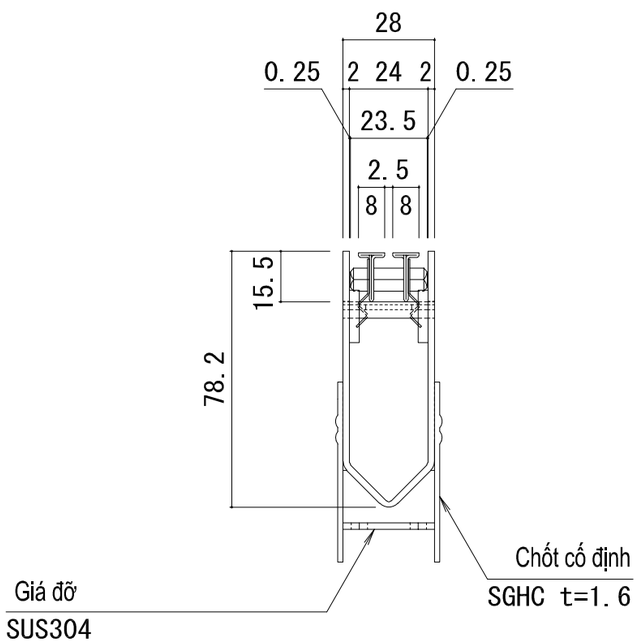

Hình chiếu A S＝1：2

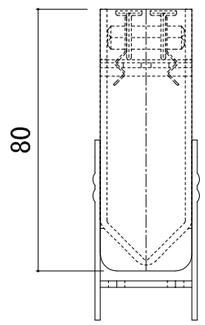

Hình chiếu B S＝1：2

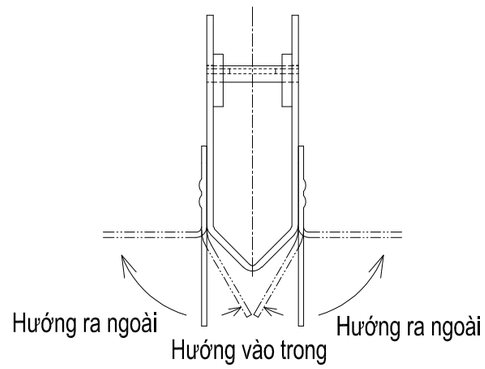

Chốt cố định có thể uốn cong

訂正 Revision	年月日/Date		年月日/Date		METAL MART 株式会社 メタルマート METAL MART VIET NAM CO.,LTD	設計監理/Design	承認/Approval	担当/Staff Cường	工事名/Project name METAL MART VIET NAM CO.,LTD	縮尺/Scale	図面No/Drawing No 01
						施工/Construction	承認/Approval	作図/Designer Ninh	図面名/Drawing name SEDS-VJ-ED	日付/Date 00/00/2024	